## TAPAS DE REGISTRO SANEAMIENTO

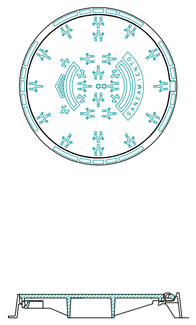

- Con inscripción "SANEAMIENTO" para aguas negras.
- En fundición dúctil para carga de rotura 40 Tn.
- Abisagrada, hermética (no ventilada) con asiento elástico.
- Empotrada en corona HM-20/40/P.

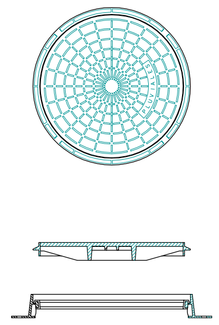

- Con inscripción "PLUVIALES" para aguas blancas.
- En fundición dúctil para carga de rotura 40 Tn.
- Autoestable, con asiento sobre elastómero.
- Empotrada en corona HM-20/40/P.

## ZANJA TIPO PLUVIALES

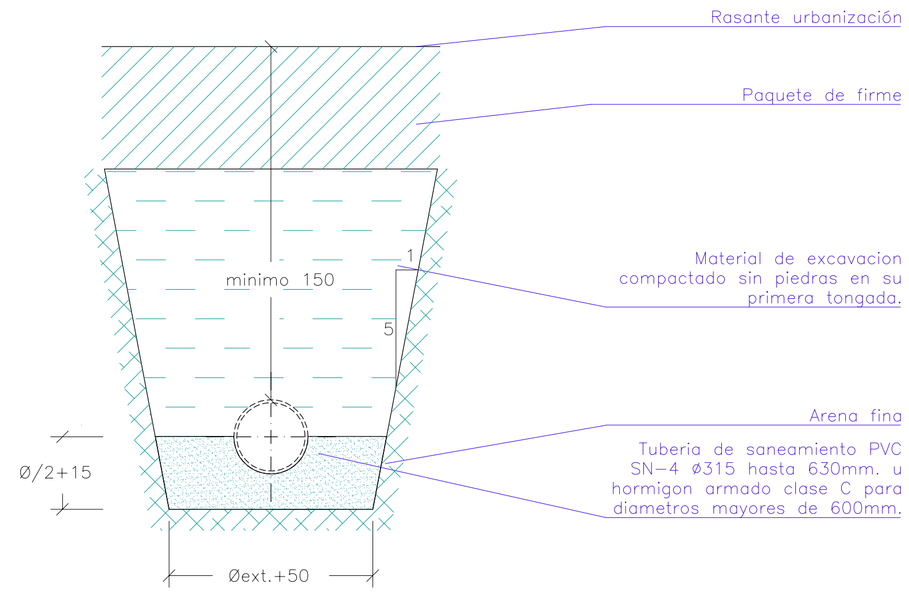


## SUMIDERO

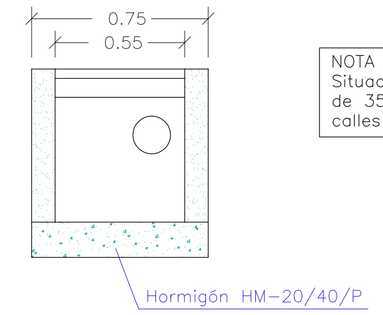


NOTA :
Situacion segun planos de planta, con distancias maximas de 35 m. con caracter general, y a 25 m. en el caso de calles con pendientes longitudinales no superiores al 1%.

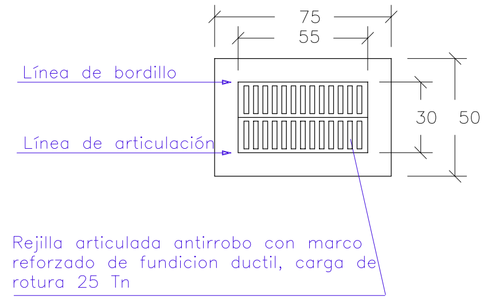


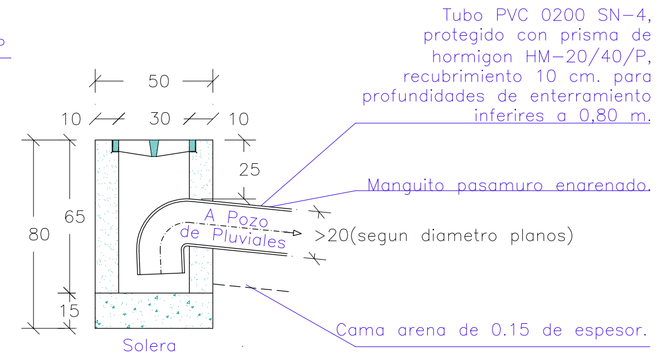


## POZO DE REGISTRO PARA PLUVIALES

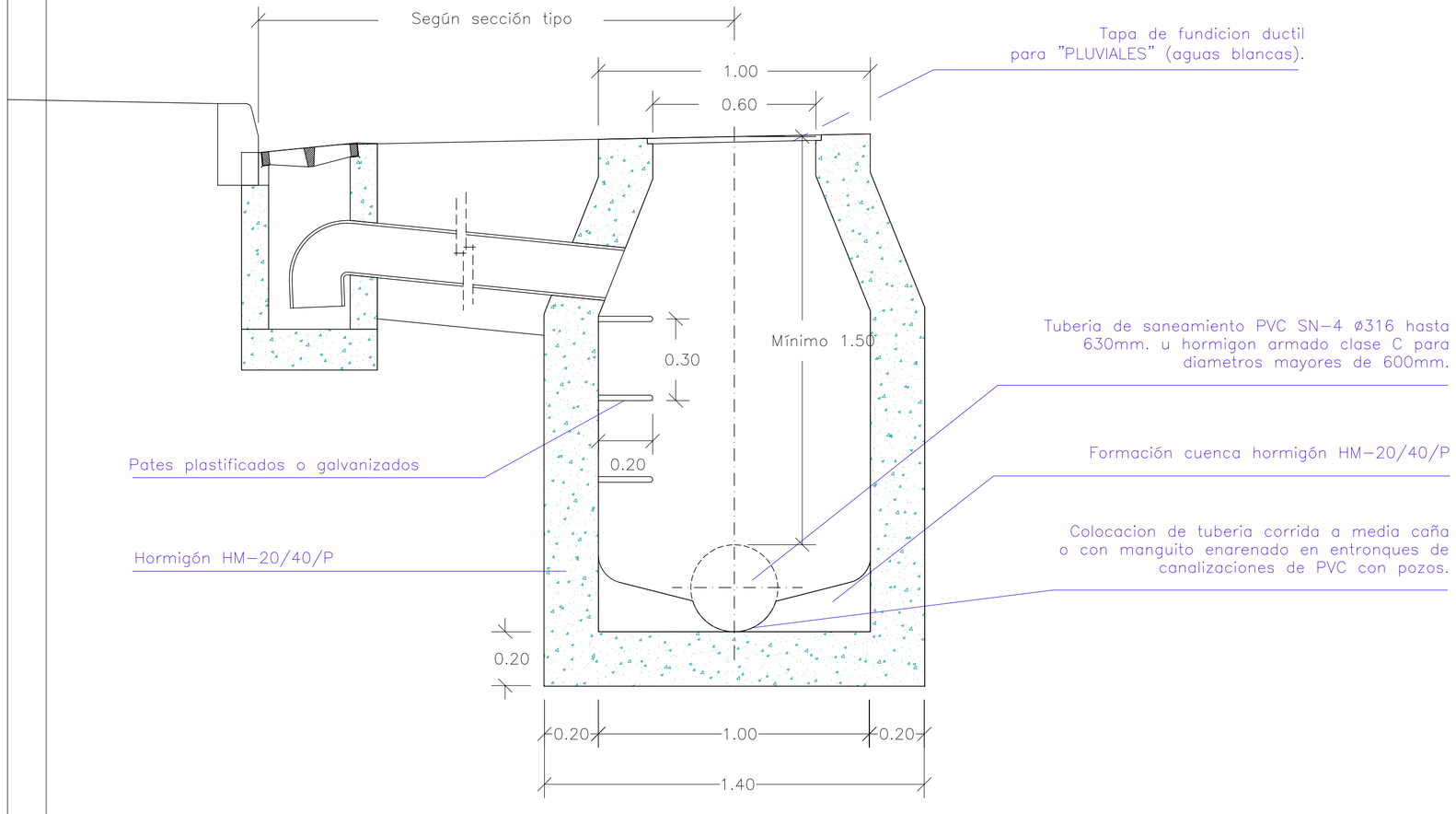


## CAMARA DE DESCARGA

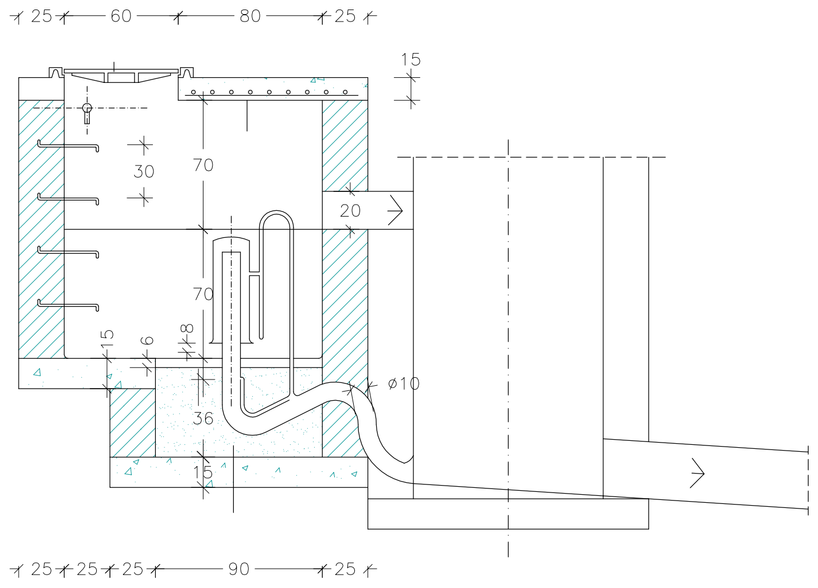


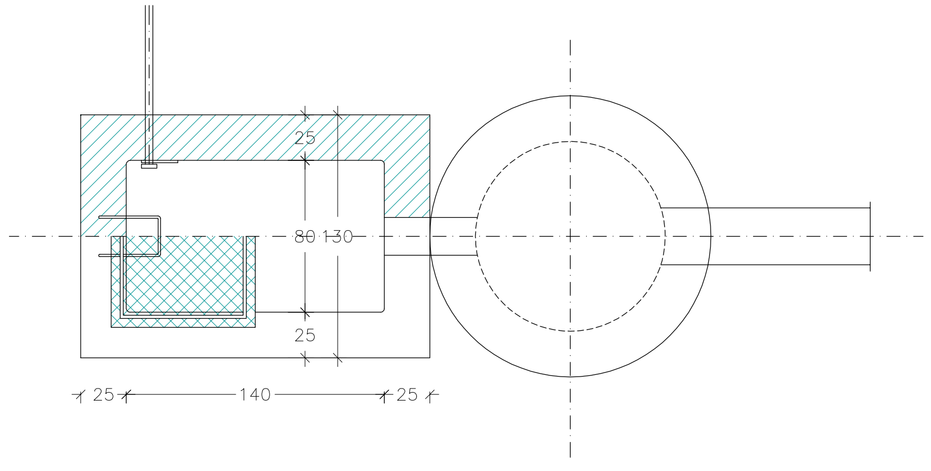


Esta actuación está incluida na Iniciativa URBANA (Proxecto URBAN- P.O. FEDER Galicia 2007-2013) que está a desenvolver o Concello de Lugo, que conta co 80% de cofinanciamento da Unión Europea a través do Fondo Europeo de Desenvolvemento Rexional (Declaración realizada en cumprimento do art. 8.4 do Regulamento (CE) nº 1828/2006).

Concello de Lugo
DEPUTACIÓN DE LUGO
UNIÓN EUROPEA
Fondo Europeo de Desenvolvemento Rexional
Unha maneira de facer Europa

ALBAmasARIAS
arquitectura
urbanismo
y diseño
OscarLópezAlba
www.olaesteudio.com

PROYECTO BASICO Y DE EJECUCIÓN DE:
PAVIMENTACIÓN Y PEATONALIZACIÓN DE CALLE VIA ROMANA.

encargo: PLAN URBAN. CONCELLO DE LUGO.
dirección: CALLE VIA ROMANA LUGO.
emplazamiento: LUGO.

DETALLES DE
RED DE PLUVIALES

plano
D 03
SEP-2013
varias