TAPAS DE REGISTRO SANEAMIENTO

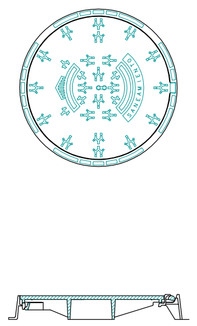

- Con inscripción "SANEAMIENTO" para aguas negras.
- En fundición dúctil para carga de rotura 40 Tn.
- Abisagrada, hermética (no ventilada) con asiento elástico.
- Empotrada en corona HM-20/40/P.

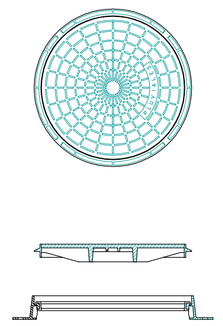

- Con inscripción "PLUVIALES" para aguas blancas.
- En fundición dúctil para carga de rotura 40 Tn.
- Autoestable, con asiento sobre elastómero.
- Empotrada en corona HM-20/40/P.

ZANJA TIPO RESIDUALES

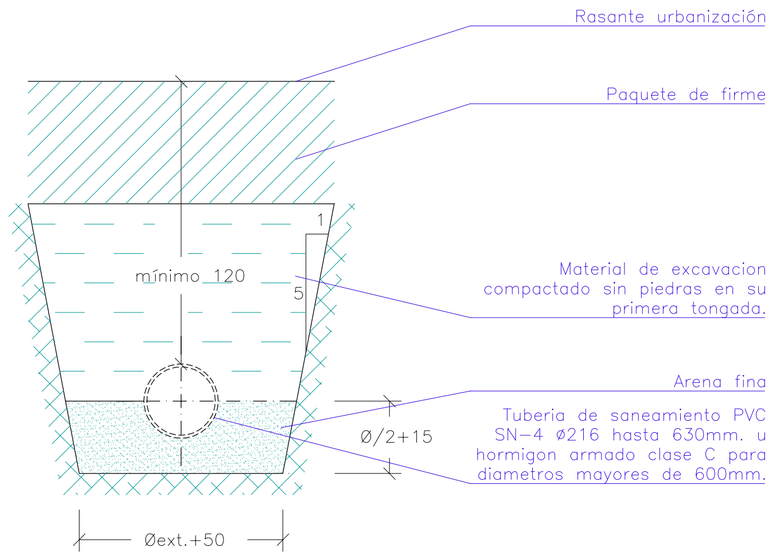

NOTA:
La unica junta admitida para tubos de hormigon sera la denominada "TIPO ARPON"

CONDUCCION DE P.V.C. - U

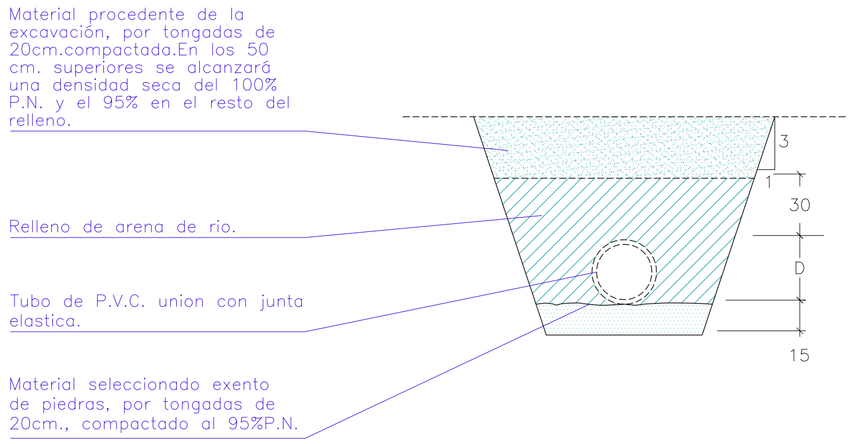

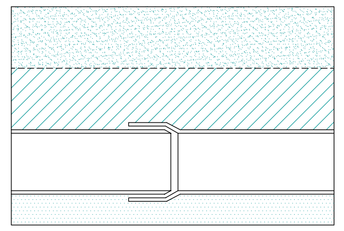

POZO DE REGISTRO PARA RESIDUALES

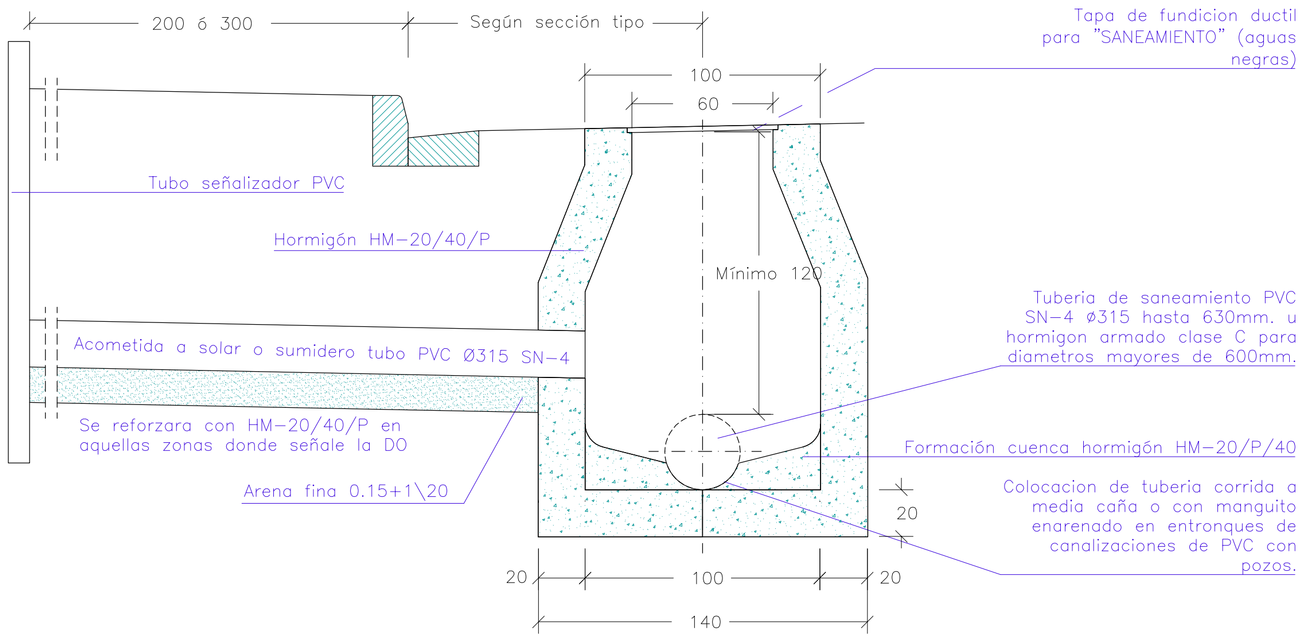

ARQUETA DE SANEAMIENTO

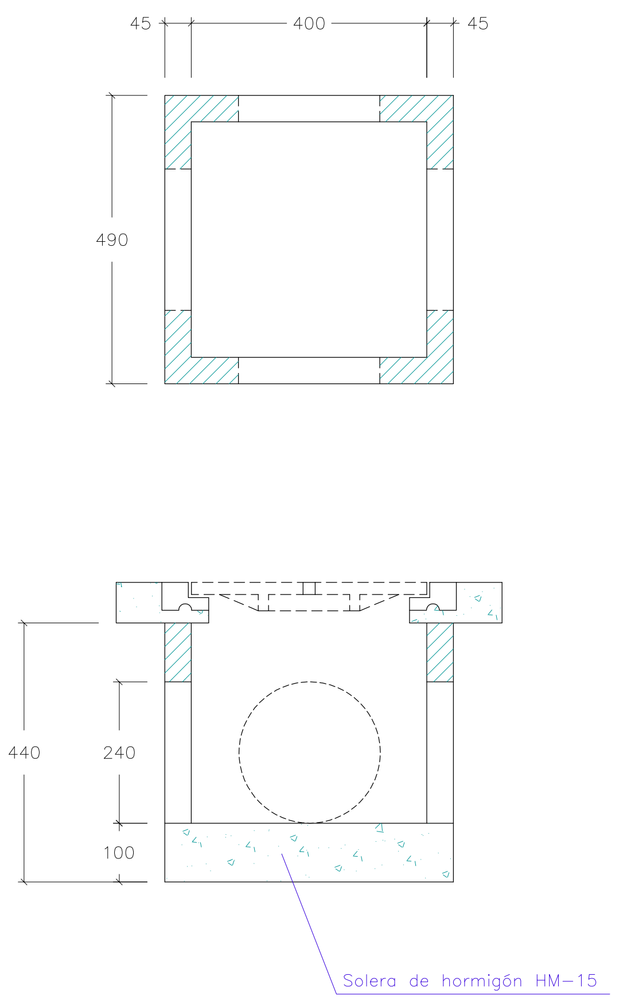

Esta actuación está incluida na Iniciativa URBANA (Proxecto URBAN- P.O. FEDER Galicia 2007-2013) que está a desenvolver o Concello de Lugo, que conta co 80% de cofinanciamento da Unión Europea a través do Fondo Europeo de Desenvolvemento Rexional (Declaración realizada en cumprimento do art. 8.4 do Regulamento (CE) nº 1828/2006).

Concello de Lugo · DEPUTACIÓN DE LUGO · UNIÓN EUROPEA Fondo Europeo de Desenvolvemento Rexional Unha maneira de facer Europa

ALBAmasARIAS arquitectura urbanismo y diseño
OscarLópezAlba
www.olaestudio.com

PROYECTO BASICO Y DE EJECUCIÓN DE:
PAVIMENTACIÓN Y PEATONALIZACIÓN DE CALLE VIA ROMANA.

encargo: PLAN URBAN. CONCELLO DE LUGO.
dirección: CALLE VIA ROMANA LUGO.
emplazamiento: LUGO.

DETALLES DE RED DE RESIDUALES

plano D 02

SEP-2013

varias